■基礎寸法表

間口呼称	奥行呼称	独立基礎						土間コンクリート考慮基礎					
		地耐力(kN/㎡)						地耐力(kN/㎡)					
		30		50		100		30		50		100	
		a・b	e	a・b	e	a・b	e	a・b	e	a・b	e	a・b	e
24	50+14	1100	300	1050	300	850	300	600	300	500	250	500	250

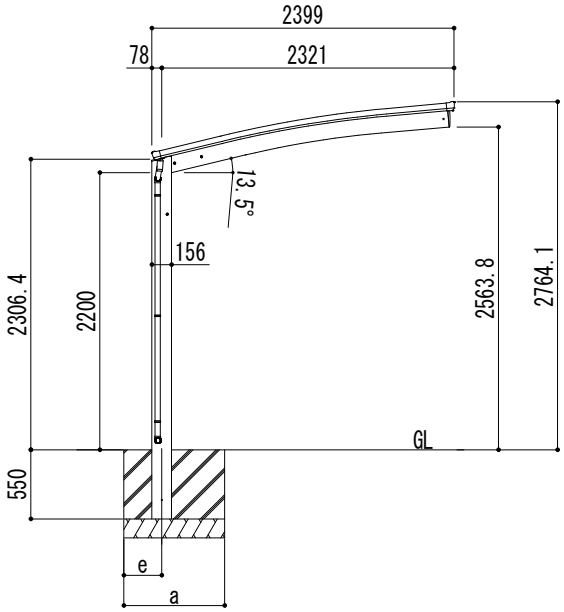

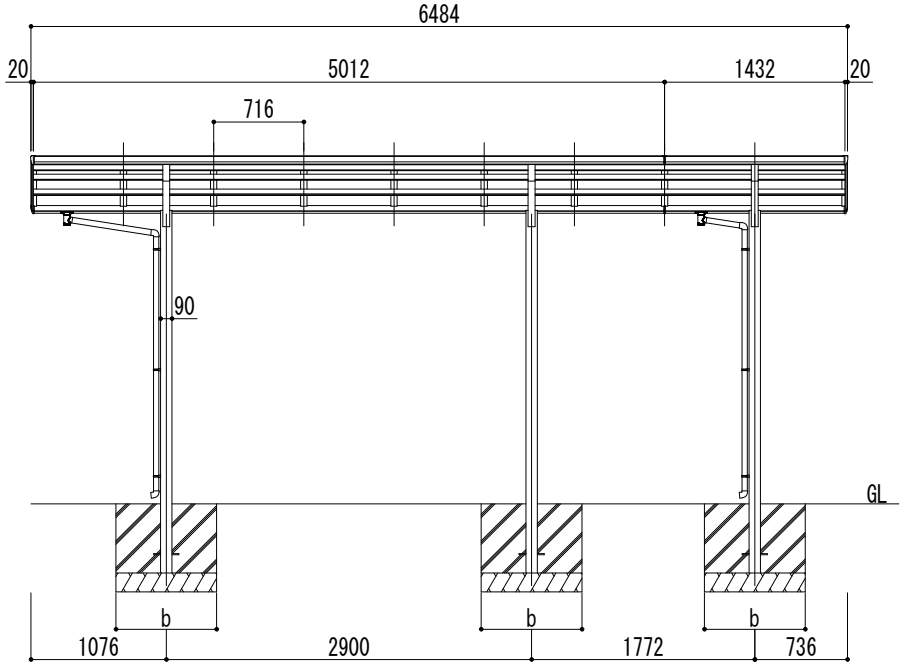

変更記事	設計監理 殿	工事名	照査	担当	作図	尺度	御受領印	Daisen ㈱大仙	図番
	施工 殿	図面名 リアルポートⅣ レギュラータイプ 奥行延長(1台用+α) L50+14-W24 標準柱				1/30	年 月 日		